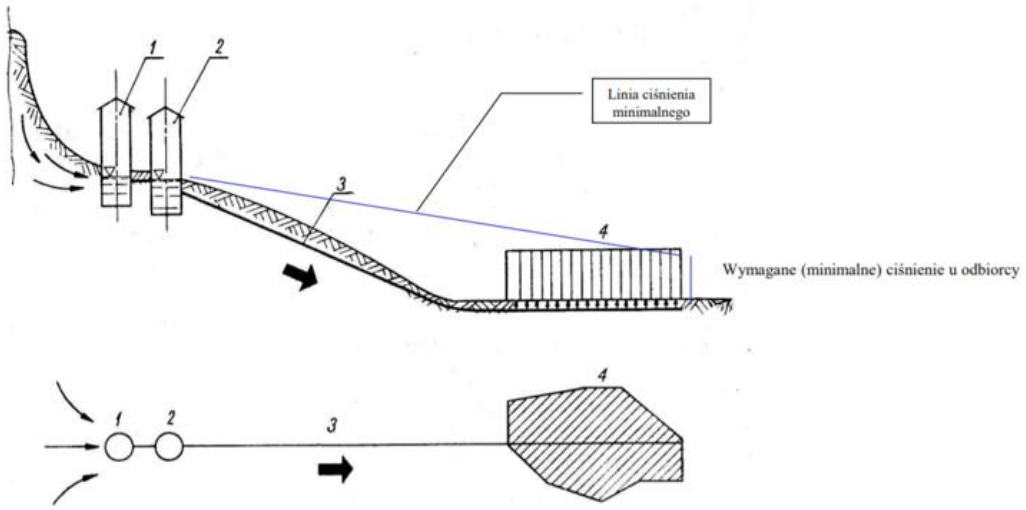

Schemat wodociągu grawitacyjnego

1 — ujęcie wody, 2 — stacja uzdatniania wody, 3 — magistrala, 4 — miasto

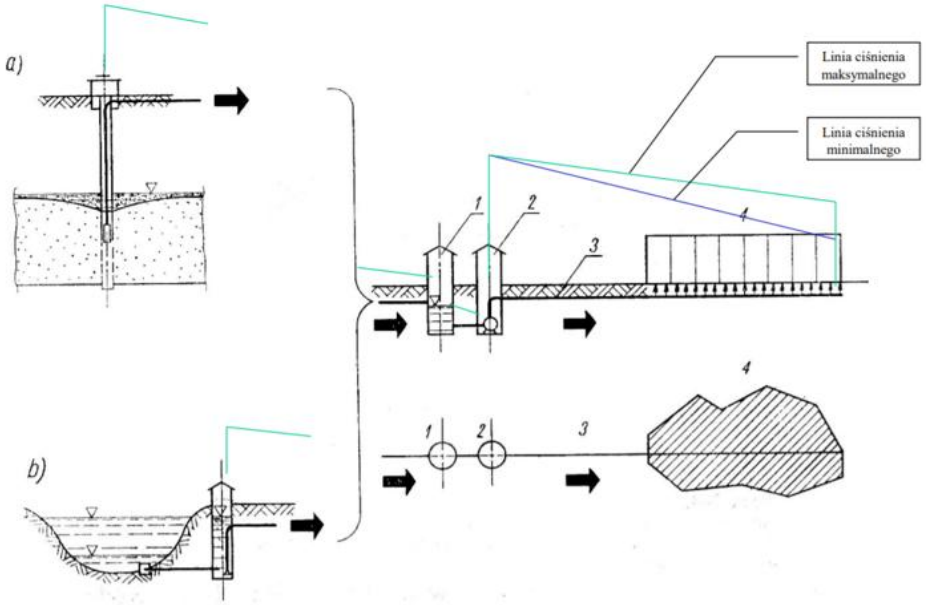

Schemat wodociągu pompowego ze stacją uzdatniania wody: *a*) ujęcie wód podziemnych, *b*) ujęcie wody powierzchniowej

1 — stacja uzdatniania wody, 2 — pompownia, 3 — magistrala, 4 — miasto

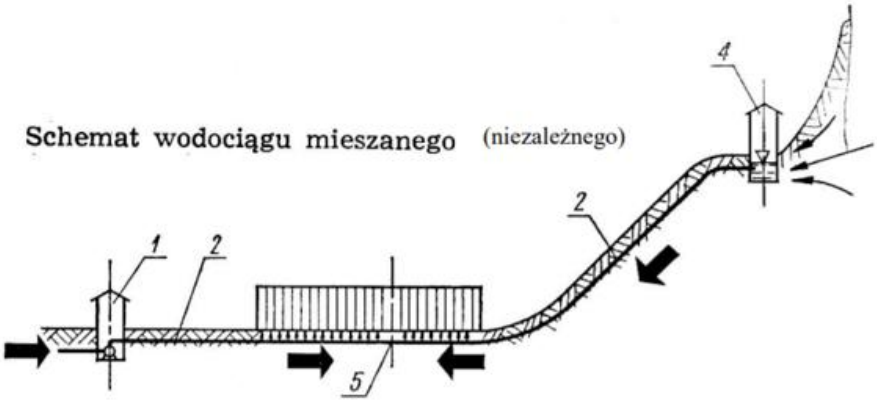

układ grawitacyjno – pompowy, z podziałem na strefy zasilania (5)

Rys. przedstawia równoległy podział; za wspólnej pompowni prowadzi się osobne przewody do obu stref. Każda strefa ma swój własny zespół pomp.

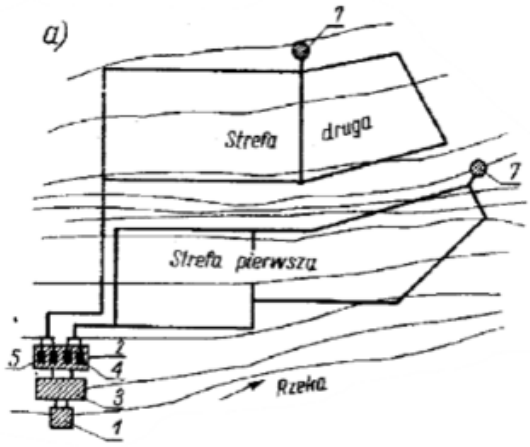

1-ujęcie rzeczne i stacja pomp I stopnia, 2-stacja pomp II stopnia, 3-stacja uzdatniania wody, 4-pompy dla strefy pierwszej, 5- pompy dla strefy drugiej, 6-przewód doprowadzający wodę, 7- wieża ciśnień, 8-strefa pomp drugiej strefy.

Jednostki ciśnienia:

1 at ≈≈1 bar (atmosfera techniczna)

1 bar = 100 kPa (kilopascal) **= 0,1 MPa** (megapascal)

1 bar = 10 m H_20 (metry słupa wody)